KEGUAN

Application 应用	Z100510
Original 原始图纸	Z100221
Drawing No 图号	Z100833-0000-ST-FMTS

Edition 版本	Area 区域	Date 日期	Modification description 修改描述
-	-	-	-
-	-	-	-
-	-	-	-
C3	-	08-08-12	-ADD ITEM 0003 -增加项目 0003
C2	-	09-11-09	-ADD ITEM 0002 -增加项目 0002
C1	-	31-10-07	-ENLARGE HANDLE RADIUS OF EDGE,ADD FLUORIONCARBON -加大了把手边缘的圆角,增加了氟碳喷涂
B2	-	16-10-07	CHANGE APPLICATION NUMBER -
B1	-	03-08-07	-DIMENSION HAD BEEN CHANGED (6->5);(5->7) 尺寸被修改6->5);(5->7)
A1	-	14-06-07	-

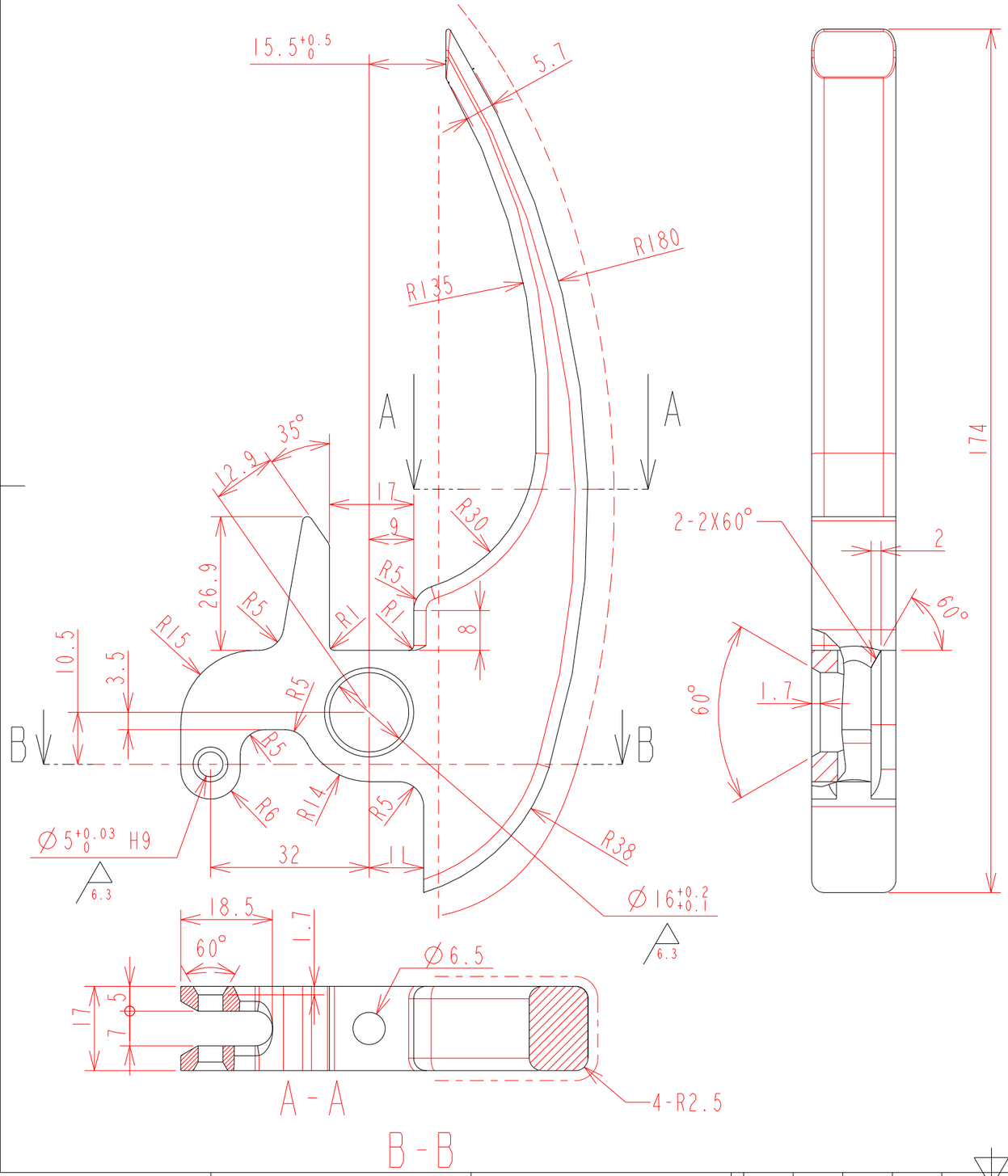

NOTE:

Made by pressure casting process
Fluorioncarbon after Dry Honing
----------visible surface
Draft angle 2 degree
Radius without dimension R0.5
PART FULLY PAINTED
-ITEM 0002 AND 0003 IS THE SAME AS ITEM 0001,EXCEPT PAINTING COLOR

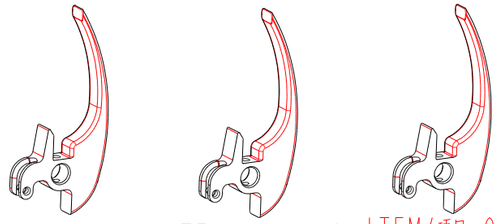

ITEM/项目 0001 1:5 ITEM/项目 0002 1:5 ITEM/项目 0003 1:5

注:
零件用压铸方法制成
外观面在氟碳喷涂前先喷砂处理
----------标记为外观面
拨模斜度 2 度
未注圆角为R0.5
零件完全喷涂
除了喷涂颜色,项目0002和0003与项目0001完全相同

Item part and/or zone 零件项目及/或区域	System 方式	Number of layers 涂层数量	Thickness (in micron) 厚度(微米计)	Color 颜色	Brightness(%) 光泽度(%)
ITEM/项目 0003	FLUORIONCARBON 氟碳喷涂	3	35	RAL6018	20~40
ITEM/项目 0002	FLUORIONCARBON 氟碳喷涂	3	35	RAL3020	20~40
ITEM/项目 0001	FLUORIONCARBON 氟碳喷涂	3	35	RAL6024	20~40

Drawing supplier code 图纸供应商编号	Item 项目	Symbol 符号	Qty 数量	Description of part 零件名称	Notes 注解	Material,Standard, Drawing technical specification 材料 标准 图纸技术说明	Kg unit weight 重量单位
-	0003	-	-	CURVED HANDLE 曲线把手	. .	AlSi9Cu3 or equivalent EN 1706 压铸铝YL112或类似的铝 GB/T 15115	C 0.166
-	0002	-	-	CURVED HANDLE 曲线把手	. .	EN 1706 压铸铝YL112或类似的铝 GB/T 15115	C 0.163
-	0001	-	-	CURVED HANDLE 曲线把手	. .	EN 1706 压铸铝YL112或类似的铝 GB/T 15115	C 0.166

Ed 版本	Date 日期	DDC 文件号	Sign 签名
C3	08-08-12	002386	LEO
C2	09-11-09	001191	DGE
C1	31-10-07	000487	SCE
B2	16-10-07	000414	TZG
B1	03-08-07	000367	SCE
A1	14-06-07	000317	YCP

	Sign 签名	Date 日期		Sign 签名	Date 日期
Designed 设计	KGU	23-05-07	Approved 批准		
Checked 审核	DMR	23-05-07	Standard 标准化		

Tolerance without individual indication
未注公差参考:

Machining切削加工:GB/T1804-m
Sheetmetal钣金件:GB/T1804-c
Casting压铸件:GB/T6414-CT5
Alu profile铝型材:GB/T14846-Table4
Rubber橡胶:GB/T3672.1-EN1
Plastic塑料件:GB/T14486-MT3
Glass玻璃:GB/T9963

Scale 比例 1:1

Page 页数 1 / 1

CURVED HANDLE
曲线把手

Z100833